Renvois d'angle 5 à 150

KSZ-H | Version T + L avec denture hélicoïdale

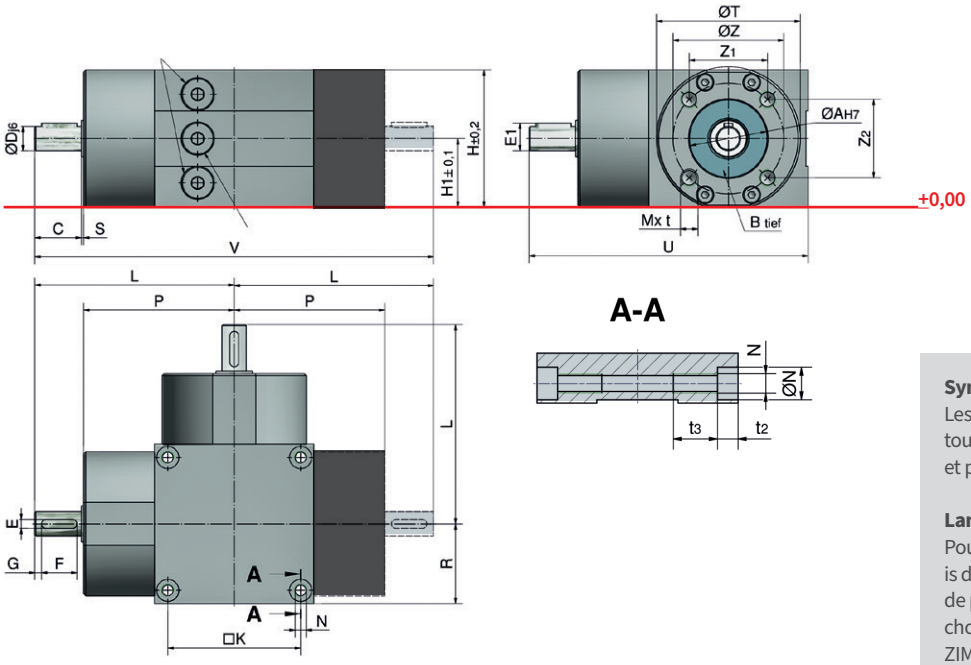

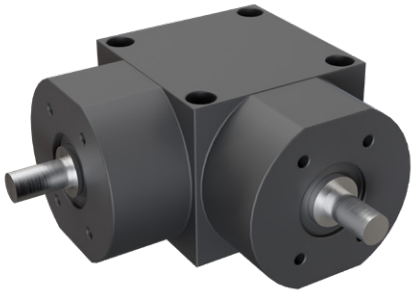

Symétrie
Les réducteurs à couple conique KSZ-H peuvent être tournés autour de l'axe central dans toutes les directions et peuvent également être vissés.

Lanterne moteur & montage du moteur
Pour l'assemblage avec des lanternes moteur, les renvois d'angle et les actionneurs ont la même configuration de perçage. Pour un montage facile du moteur, un grand choix de brides de moteur IEC standard des actionneurs ZIMM est disponible.

Cotes

N° de comm.	ØAH7	B	C	Dj6	Eh9	E1	F	G	H	H1	□K	L	M	t	N	ØN	t2	t3	P	R	S	ØT	U	V	ØZ	Z1	Z2
KSZ-H-25-L/T	42	3	27	16	5	18	22	3	82	41	78	117	M10	15	M8	11	8,2	25	88,5	47,5	1,5	91[1]	164,5	234	71,7	62	36
KSZ-H-35-L/T	52	4	34	19	6	21,5	28	3	100	50	98	150	M10	20	M10	15	10,2	30	114	60	2	102[2]	210	300	86	70	50
KSZ-H-50-L/T	52	4	39	20	6	22,5	32	3	116	58	110	165	M10	20	M12	20	12,6	30	124	67,5	2	126[3]	232,5	330	86	50	70
KSZ-H-100-L/T	62	4	45	32	10	35	40	3	160	80	154	235	M12	22	M12	20	12,6	35	188	94	2	170[4]	329	470	106,5	46	96
KSZ-H-150-L/T	62	5	53	38	10	41	50	1,5	185	92,5	180	275	M12	22	M16	26	15,1	40	220	110	2	188[5]	385	550	106,5	46	96

Matériau : EN-GJL-200 (GGL-20), résistant à la corrosion,
Axe : Acier inoxydable, Étanchéité par bagues à lèvres et joints toriques

ØT Aplanissement: 1) 80 mm 2) 99 mm 3) 115 mm 4) 159 mm 5) 184 mm

Égalité des hauteurs d'axe – aucune plaque d'appui nécessaire

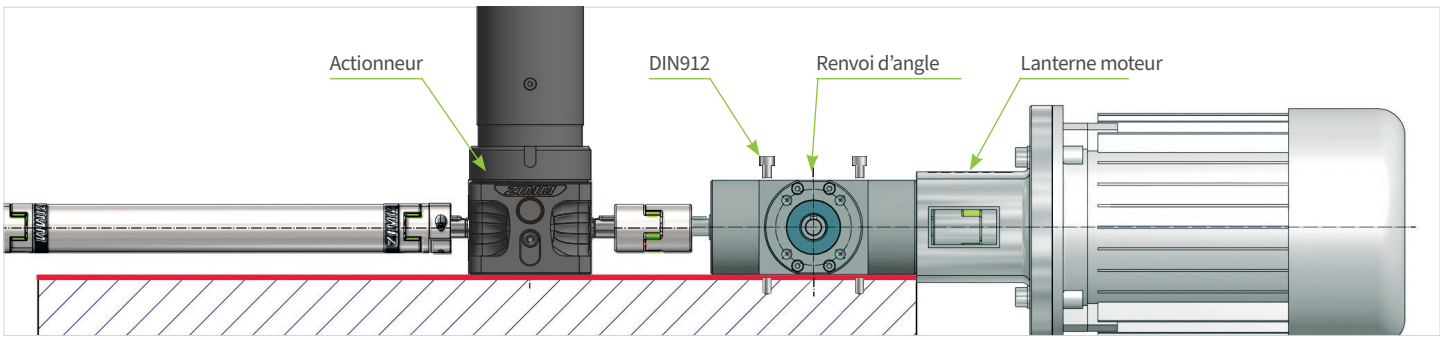

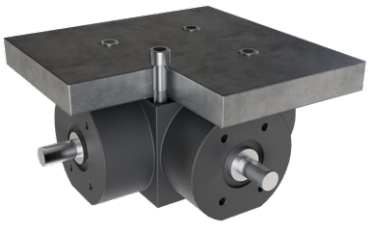

Possibilité de fixation
Nous proposons des trous de passage pour un montage facile. Outre les filetages intérieurs habituels (DIN912) pour le vissage par le bas, la conception spéciale des trous permet également le vissage par le haut.

Même hauteur que les actionneurs de même taille
Les renvois d'angle ZIMM KSZ-H ont la même hauteur d'axe que les actionneurs ZIMM. Des platines d'appui ne sont pas nécessaires.

Si, en raison d'un couple élevé, il est nécessaire d'utiliser un réducteur à couple conique plus grand, la différence de hauteur doit être compensée par des plaques d'appui ou autres.

Données techniques

Caractéristiques de qualité & avantages de la série KSZ-H

Parmi les caractéristiques de la série de réducteurs à couple conique KSZ-H, on trouve une grande précision et des couples élevés, ainsi qu'une peinture bi-composant de haute qualité, qui offre une protection efficace contre la corrosion.

- + Construction à jeu réduit
- + Marche régulière
- + Transmission du moment de couple élevée pour une taille réduite
- + Roulements à galets coniques précontraints
- + Étanchéité par bagues à lèvres et joints toriques
- + Lubrification à vie avec de l'huile, vidange seulement pour sollicitations très intenses

Données techniques vue d'ensemble

Matériau du carter : EN-GJL-200 (GGL 20), résistant à la corrosion
Roues coniques : Denture hélicoïdale
Sens de montage/Cote : De tous les côtés, symétrique avec actionneur : position de montage indifférente, ou possible dans toutes les directions.
Taux d'utilisation : Max. 40% à 1500 min-1
Rapports : 1:1, 2:1, 3:1
Plage de températures : -10C à +90C

Remarque sur le sens de rotation de la configuration des arbres

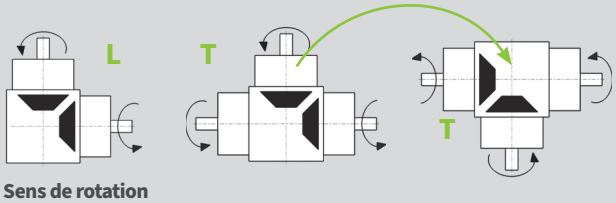

Sens de rotation
Pour changer le sens de rotation, les engrenages coniques peuvent être tournés de 180°. Comme les engrenages sont symétriques, il est possible de le faire tourner autour de l'axe Z ainsi que sur l'axe Y.

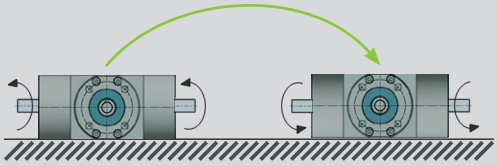

En cas de rotation sur l'axe Y
de 180°, le sens de rotation change.

Données techniques

Taille	i	Moment de couple adm. Nm pour différentes vitesses min-1					Moment d'inertie kg cm2		FRadiale	Poids kg	
		100	500	1000	1500	3000	L	T	N	L	T
KSZ-H-25-L/T	1:1	72	71	60	52,5	42	3,38	4,215	300	7,2	9,1
	2:1	41	40	40	40	38	3,38	4,215	300	7,2	9,1
	3:1	34	34	33,5	33,5	33	3,38	4,215	300	7,2	9,1
KSZ-H-35-L/T	1:1	162	160	155	135	110	11,055	14,055	550	10,6	14,1
	2:1	78	77	76	74	70	11,055	14,055	550	10,6	14,1
	3:1	51	51	50,5	50	49	11,055	14,055	550	10,6	14,1
KSZ-H-50-L/T	1:1	162	160	158	155	125	11,586	16,269	1100	17	21,4
	2:1	145	144	143	141	115	11,586	16,269	1100	17	21,4
	3:1	100	100	99	98	93	11,586	16,269	1100	17	21,4
KSZ-H-100-L/T	1:1	507	466	455,5	450,5	370	107,8	126,074	1600	54	70,6
	2:1	410	410	400	400	320	107,8	126,074	1600	54	70,6
	3:1	315	315	313	311	305	107,8	126,074	1600	54	70,6
KSZ-H-150-L/T	1:1	781	719,4	703,6	680	540	206,407	236,908	2500	82,1	103
	2:1	675	670	664	657	555	206,407	236,908	2500	82,1	103
	3:1	500	497	494	490	435	206,407	236,908	2500	82,1	103

Exemple de commande : **KSZ-H-50-T-1:1**

Renvois d'angle
Taille
Configuration des arbres T ou L
Rapports