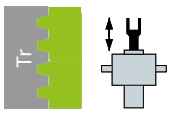

2,5 kN

GSZ-2-S | Vis à avance axiale

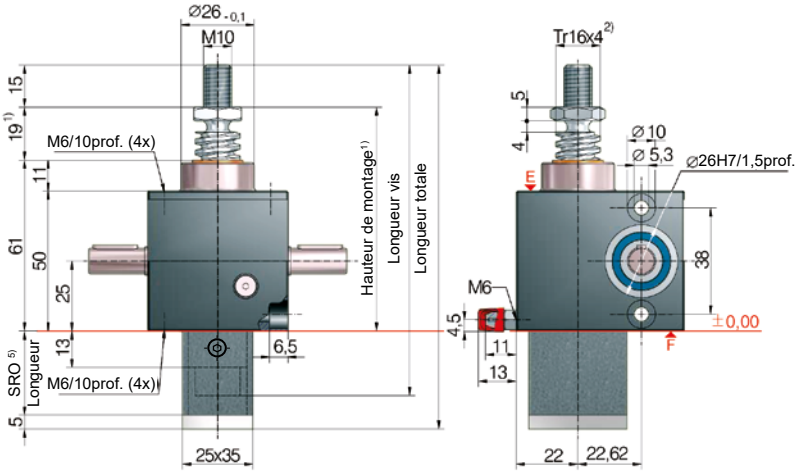

Lubrification de la vis pendant le fonctionnement

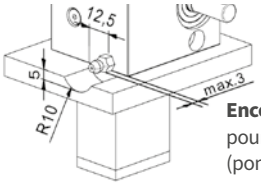

Encombrement minimum pour lubrification de la vis (pompe à graisse)

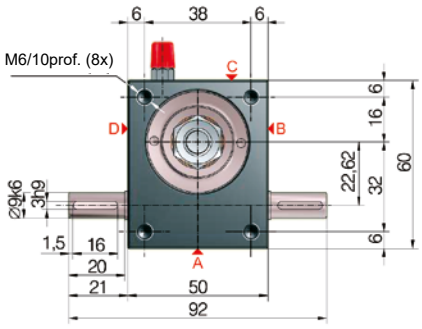

Passage pour tube de protection SRO :

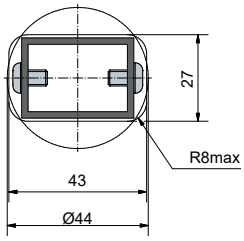

5) Longueur du tube de protection SRO avec vis Tr 16x4

Sans sécurité anti-sortie/ système anti-rotation	47 + course
Sécurité anti-sortie/ système anti-rotation	62 + course
Système anti-rotation avec jeu d'interrupteurs de fin de course ES	117 + course
Système anti-rotation avec ESSET et KAR*	139 + course

**avec bague de fixation soufflet FBR*

Code de commande	Vérin (Série)	Taille	Version (Construction)	Rapports	Vis	Course pour 1 tour d'arbre d'entrée
GSZ-2-SN	GSZ	2,5	S (Vis à avance axiale)	N (Normale) 4:1	Tr 16x4	1,00 mm
GSZ-2-SL				L (Lente) 16:1		0,25 mm

2,5 kN

Diagramme caractéristique du taux d'utilisation, thermique

Rapport „N" (4:1)

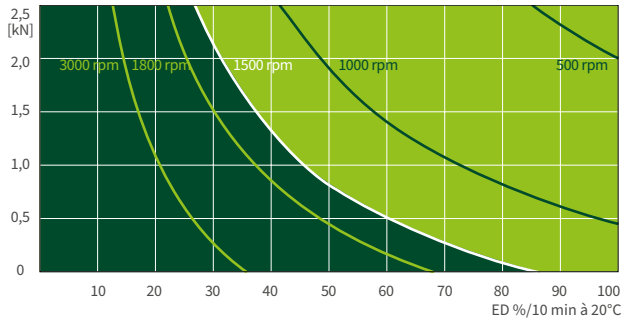

Rapport „L" (16:1)

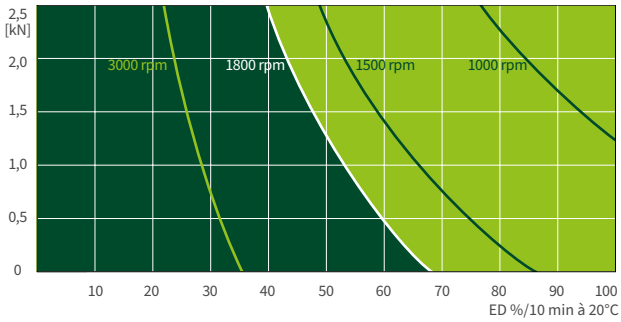

Ce diagramme donne une orientation dans des conditions industrielles standard (temp. ambiante 20°C, etc.) et avec un entretien correct (lubrification, etc.).
Les diagrammes sont basés sur le filetage trapézoïdal standard Tr 16x4 de ZIMM. Avec la vis à billes KGT, la durée d'utilisation peut être bien plus longue.