R 25 kN

GSZ-25-R | Vis tournante

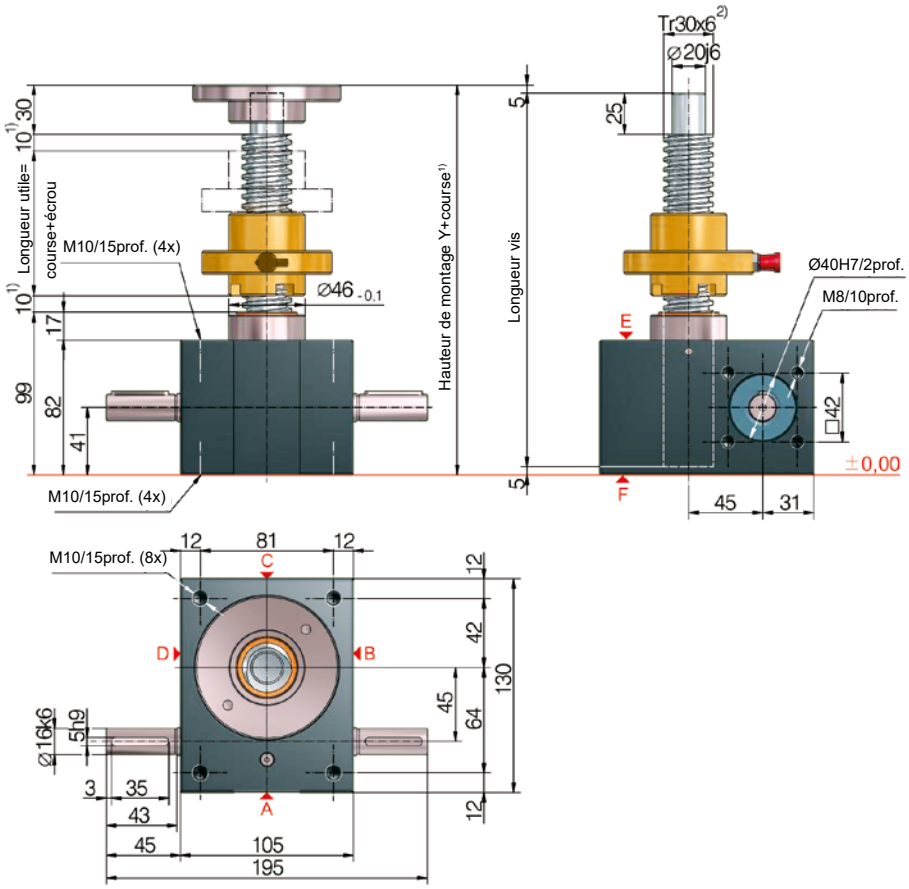

Configuration standard

Code de commande	Vérin (Série)	Taille	Version (Construction)	Rapports	Vis	Course pour 1 tour d'arbre d'entrée
GSZ-25-RN	GSZ	25	R (Vis tournante)	N (Normale) 6:1	Tr 30x6	1,00 mm
GSZ-25-RL				L (Lente) 24:1		0,25 mm

25 kN

Diagramme caractéristique du taux d'utilisation, thermique

Rapport „N" (6:1)

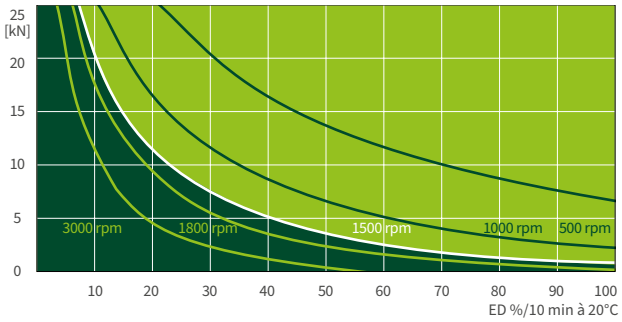

Rapport „L" (´24:1)

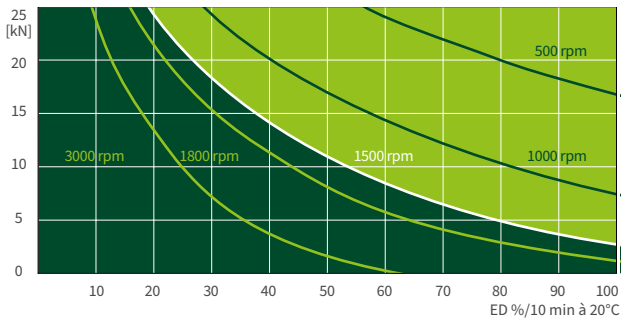

Ce diagramme donne une orientation dans des conditions industrielles standard (temp. ambiante 20°C, etc.) et avec un entretien correct (lubrification, etc.).
Les diagrammes sont basés sur le filetage trapézoïdal standard Tr 30x6 de ZIMM. Avec la vis à billes KGT, la durée d'utilisation peut être bien plus longue.