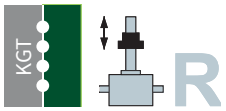

GSZ 50 à 150 kN

KGT-R | Vis tournante

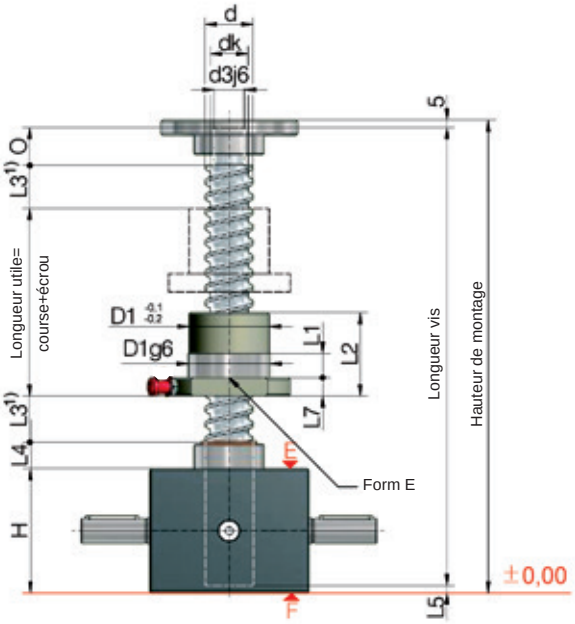

Sens de montage de l'écrou à bride :
G = bride côté vérin (comme illustration)
S = bride côté vis

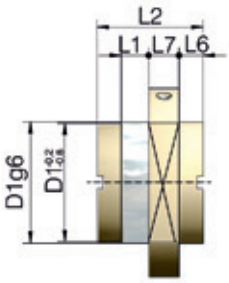

Forme S

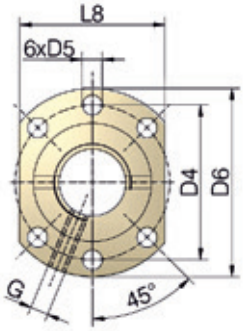

Configuration de perçage 1 selon DIN 69051

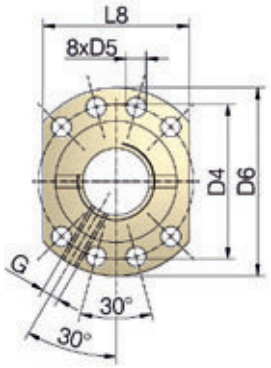

Configuration de perçage 2 selon DIN 69051

Vérin	Vis KGT	Course par tour de moteur		Capacité de charge KGT		Écrou		Orifice de lubrification	Jeu axial max[5]
	ØxP	RN	RL	dyn. C[2]	stat. C_o=C_{oa}	Forme	Perçage	G	mm
GSZ-50	40x5	0,71	0,18	27,5	63,6	E	1	M6	0,06
	40x10	1,43	0,36	46,1	71,3	E	1	M8x1	0,06
	40x20	2,86	0,72	44	80,4	E	1	M8x1	0,06
	40x40	5,71	1,43	35	101,9	E	1	M8x1	0,06
GSZ-100	50x10	1,11	0,28	122,4	248,6	E	1	M8x1	0,06
	50x20	2,22	0,56	127,3	270,3	E	1	M8x1	0,06
	50x40	4,44	1,11	84,7	143,1	E	1	M8x1	0,06
	50x50[4]	5,56	1,39	84,7	143,1	E	1	M8x1	0,03
GSZ-150	63x10	1,11	0,28	150,2	598,4	E	2	M8x1	0,03
	63x20	2,22	0,56	173,5[5]	346,2	E	2	M8x1	0,03
	63x40	4,44	1,11	96,6	205,1	E	2	M8x1	0,03
	63x60[3]	6,67	1,67	59,5	102,5	E	2	M8x1	0,03

Vérin	Vis KGT	Dimensions mm																
	ØxP	d	dk	d3j6	O	H	D1	D4	D5	D6	L1	L2	L3[1]	L4	L5	L6	L7	L8
GSZ-50	40x5	39	36,4	25	30	116	63	78	9	93	10	57	15	19	7		14	70
	40x10	39	33,3	25	30	116	63	78	9	93	16	71	15	19	7		14	70
	40x20	39	34,3	25	30	116	63	78	9	93	16	80	30	19	7		14	70
	40x40	39	36,4	25	30	116	63	78	9	93	16	85	60	19	7	7,5	14	[3]
GSZ-100	50x10	49	43,3	40	45	160	75	93	11	110	16	107	20	30	8		16	85
	50x20	49	43,3	40	45	160	85[6]	103[6]	11	120[6]	16	125	40	30	8		16	95
	50x40	50	41,1	40	45	160	85[6]	103[6]	11	120[6]	16	125	80	30	8		16	95
	50x50[4]	50	41,1	40	45	160	85[6]	103[6]	11	120[6]	16	145	100	30	8		16	95
GSZ-150	63x10	63	56,6	45	55	185	90	108	11	125	16	135	20	32	7		18	95
	63x20	63	51,8	45	55	185	95	115	13,5	135	25	135	40	32	7		20	100
	63x40	63	54,1	45	55	185	95	115	13,5	135	25	126	80	32	7		20	100
	63x60[3]	63	54,1	45	55	185	95	115	13,5	135	25	126	120	32	7		20	100

1) Après les avoir mesurées à plusieurs reprises, on peut réduire la cotes L3 pour une commande et un entraînement correspondants. Prolongement de la vis pour soufflet ou ressort spiral éventuellement nécessaire.
2) Capacité de charge dynamique selon DIN ISO 3408
3) Bride ronde
4) Aucun type préférentiel
5) Jeu réduit à 0,02 mm disponible sur demande
6) Autre que DIN 69051